VERHOEVEN

A L'AISE SUR TOUS LES TERRAINS

5800 KG

TB260

TAKEUCHI

6 TONNES POLYVALENT AUX PERFORMANCES PUISSANTES

TAKEUCHI TB260

LE TB260 EST LE PREMIER 6 TONNES DE LA LIGNE DE PRODUCTION DE TAKEUCHI. IL SE PLACE ENTRE LE TB250 ET LE TB290 ET OFFRE UN COMPLÉMENT BIENVENU ET PUISSANT À CETTE CATÉGORIE DE POIDS. LE TB260 ALLIE TOUTES LES CARACTÉRISTIQUES PRISÉES DES MINI-PELLES TAKEUCHI : LA COMMANDE INTUITIVE, L'HYDRAULIQUE SOUPLE, LES PERFORMANCES PUISSANTES ET L'ACCESSIBILITÉ POUR L'ENTRETIEN.

La machine présente un certain nombre de caractéristiques importantes issues du TB290 de plus grande taille, telles que la vaste cabine à montée large et la puissance de démolition accrue. Son design arrondi permet une meilleure visibilité sur les travaux, tandis que le petit cercle de giration à porte-à-faux réduit garantit une stabilité exceptionnelle.

À côté du siège ergonomique à amortisseur (avec repose-tête), des joysticks à commande proportionnelle permettent d'actionner les fonctions supplémentaires. L'ordinateur de bord convivial indique les données les plus importantes, comme la température du moteur et de l'hydraulique et le niveau du réservoir de carburant. Les litres des fonctions hydrauliques supplémentaires peuvent également être paramétrés à l'aide de cet écran LCD couleur.

La cabine dispose également d'une radio et de la climatisation, entièrement réglable, ainsi que de diverses ouvertures d'aération. Lors du développement de cette machine, une attention particulière a été apportée aux différents dispositifs de sécurité, comme un échappement positionné plus haut, un système de signal de sécurité et une fonction antivol.

MODÈLE

MOTEUR
- Moteur turbo diesel 4 cylindres Yanmar de 44,0 CV.
- Économie de carburant : mode économie de carburant standard avec décél. auto.

CANOPY ET COMMANDE
- Grande cabine isolée avec climatisation.
- Siège confortable avec amortisseur et dossier haut
- Joysticks ergonomiques à commande proportionnelle.
- L'affichage multifonction très lisible comprend également une radio avec AUX/MP3 et un branchement 12 V.
- Pare-brise sur vérins pneumatiques, rabattable et verrouillable, doté d'un lave-glace et d'un essuie-glace.
- Fenêtre de toit avec pare-soleil coulissant.
- Grand espace de rangement et porte-boisson réfrigéré en-dessous.

SYSTÈME HYDRAULIQUE
- Commande simultanée (actionner plusieurs fonctions simultanément) qui permet de rouler tout droit tout en effectuant des travaux.
- Fonction de démolition et de tri pour pincer et pivoter.
- Fonction marteau-piqueur standard.
- Fonction de changement rapide hydraulique indépendante.
- Équipé d'un accumulateur.
- Pompe variable.
- Retour sans pression.
- Équipé d'huile longue durée.

BRAS ET FLÈCHE
- Chevilles et boîtiers de gros diamètre et large surface d'appui.
- Amortisseur final sur le vérin de levage, du bras et de rotation.

STRUCTURE INFÉRIEURE
- Chenilles caoutchouc à pas court pour une conduite sans vibrations.
- Cinq rouleaux à doubles brides.
- Deux vitesses de conduite de 2,8 et 4,9 km/h.
- Équipé de réducteurs planétaires qui rétrogradent automatiquement en cas de charge élevée.

SÉCURITÉ
- Cabine ROPS/TOPS/OPG.
- Échappement positionné vers le haut.
- Bouchon de réservoir protégé.
- Système de signal de sécurité (sonore et visuel) en cas de chute de la pression de l'huile moteur ou d'une température trop élevée du moteur.
- Protection contre la rupture de flexible sur le vérin du bras et de levage, avec signal réglable du dernier moment.
- Gyrophare avec support de rangement dans le capot du moteur.
- La machine est dotée d'une certification de sécurité.

ENTRETIEN
- Tous les points de service sont facilement accessibles via le capot latéral et arrière.
- Équipé d'une pompe à carburant à réduction automatique.
- Divers points de lubrification centralisés.

OPTIONS SUPPLÉMENTAIRES - DÉPART USINE
- Moteur Tier 4 final avec filtre à particules
- Système antivol.

OPTIONS SUPPLÉMENTAIRES - SPÉCIFIQUES AU CLIENT
Verhoeven se tient à votre disposition pour concevoir l'application de votre machine. Les possibilités de construction que nous proposons sont infinies. Exemple : installation d'un système de surpression ou finition aux couleurs de l'entreprise. Pour plus d'informations, contactez un de nos représentants.

Siège ergonomique avec amortisseur

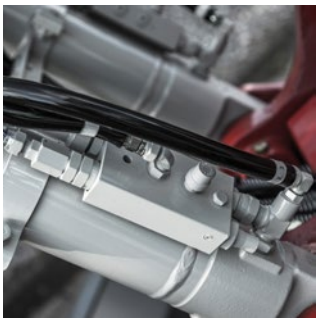

Protection contre la rupture de flexible

Commande intuitive

Accessibilité facile pour l'entretien

CARACTÉRISTIQUES TECHNIQUES

Poids		
Poids de la machine	5800	kg

Moteur		
Marque	Yanmar	
Modèle	4TNV84T	
Nombre de cylindres	4	
Puissance	44 - 32,4	CV - kW
Couple maximal	160,8 - 1 700	Nm - tr/min
Cylindrée du moteur	1995	cc
Capacité eau de refroidissement	11	L
Huile moteur	7,4	L
Capacité du réservoir de carburant	80	L
Système électrique (tension - capacité)	12 - 90	V - Ah

Performances		
Vitesse de conduite basse	2,8	km/h
Vitesse de conduite haute	4,9	km/h
Nombre de révolutions de la structure supérieure	9,4	par min
Angle d'inclinaison maximal	30	degrés
Puissance de démolition maximale du godet standard	43,2	kN
Puissance de pénétration maximale du bras	27,3	kN

Train de chenilles		
Chenilles	Caoutchouc	
Largeur de chenille	400	mm
Pression au sol	0,31	kg/cm^2

Système hydraulique		
P1 Débit d'huile maximal - pression max.	58,3 - 24,0 (pompe variable)	L/min - Mpa
P2 Débit d'huile maximal - pression max.	58,3 - 24,0 (pompe variable)	L/min - Mpa
P3 Débit d'huile maximal - pression max.	43,9 - 20,6 (pompe à engrenages)	L/min - Mpa
P4 Débit d'huile maximal - pression max.	10,8 - 3,4 (pompe à engrenages)	L/min - Mpa
Port de service 1	102 - 20,6	L/min - Mpa
Port de service 2	43,9 - 20,6	L/min - Mpa
Port de service 3	ga. 10,8 - 3,4 / dr. 16,2 - 20,6	L/min - Mpa

Sécurité		
Cabine	ROPS / TOPS / OPG	

CARACTÉRISTIQUES TECHNIQUES

DIMENSIONS			
A	Profondeur max. d'excavation	3895	mm
B	Hauteur max. d'excavation	5940	mm
C	Profondeur max. d'excavation verticale	2980	mm
D	Hauteur max. de déchargement	4220	mm
E	Hauteur min. de déchargement	1305	mm
F	Rayon max. d'excavation du sol	6130	mm
G	Rayon max. d'excavation	6270	mm
H	Rayon max. d'excavation verticale	4220	mm
I	Profondeur d'abaissement max. de la lame de nivellement	430	mm
J	Hauteur de levage max. de la lame de nivellement	430	mm
K	Largeur de la structure supérieure	1870	mm
L	Largeur de la cabine	1040	mm
M	Largeur de la chenille caoutchouc	400	mm
N	Espace libre de la structure inférieure	330	mm
O	Largeur de la structure inférieure	2000	mm
P	Longueur totale de l'entraînement	2575	mm
Q	Distance flèche - axe tourelle	4255	mm
R	Distance lame de nivellement - axe tourelle	1870	mm
S	Longueur de transport, lame de nivellement à l'arrière	6125	mm
T	Hauteur de la lame de nivellement	430	mm
U	Largeur de la lame de nivellement	2000	mm
V	Hauteur de transport	2600	mm
W	Réglage flèche rotative gauche	655	mm
X	Réglage flèche rotative droite	785	mm
Y	Rayon de rotation arrière	1300	mm
Z	Rayon de rotation à droite	1975	mm

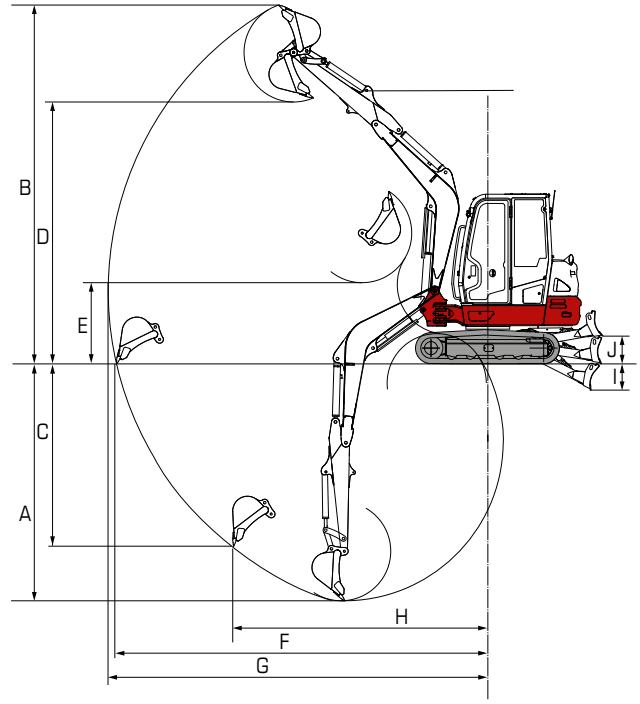

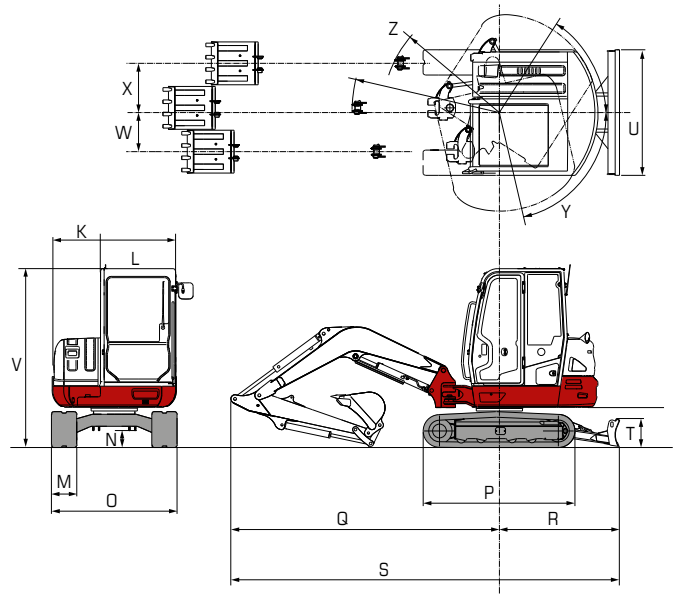

Bien que les informations contenues dans ce catalogue de produits aient été collectées avec le plus grand soin, des modifications au niveau des modèles, versions, prix, caractéristiques techniques, illustrations ou autres informations sont possibles à tout moment. Sous réserve d'éventuelles fautes d'impression et/ou de mise en page qui ne sont pas contraignantes. Par conséquent, aucun droit ne peut être dérivé du contenu du présent catalogue. Aucun élément de cette publication ne peut être reproduit, copié ou publié, de quelque manière que ce soit, sans l'accord exprès de Verhoeven Grondverzetmachines B.V.

VERHOEVEN

A L'AISE SUR TOUS LES TERRAINS

Machines

Takeuchi | Schäffer (NL)

Équipements

Vematec | Esco | Auger Torque | VTN (NL)

Trains de chenilles

Berco | Vematrack

Votre vendeur Takeuchi :

Vous souhaitez plus d'informations sur cette machine ou d'autres produits et services de la gamme Verhoeven? Par exemple concernant les accessoires, les entraînements et les entretiens? Rendez-vous sur notre site ou contactez l'une des filiales suivantes :

Siège Ninove
Nederwijk Oost 278
9400 Ninove (BE)
Tel.: +32 54 33 81 11

Siège Maarheeze
Den Engelsman 2
6026 RB Maarheeze (NL)
Tel.: +31 495 59 66 66

Siège Zeewolde
Oogstweg 15
3899 BJ Zeewolde (NL)
Tel.: +31 36 522 99 55

info@verhoevenbv.com
www.verhoevenbv.com